TOALLERO ANILLO COLLAGE

37TAN006

ESPECIFICACIONES

* IDENTIFICACIÓN DEL PRODUCTO

- Producto: Toallero Anillo Collage
- Código: 37TAN006

* CARACTERÍSTICAS TÉCNICAS

- Material: Aleación de cobre
- Acabado: Cromo - Satinado

* PRESENTACIÓN

TIPO DE EMPAQUE	DIMENSIONES (L x W x H)	PESO UNITARIO	PESO BRUTO
1 UNIDAD POR CAJA	20.5 x 20 x 5 cm	0.38 Kg	0.50 Kg

GARANTIA LIMITADA DE POR VIDA

FÁCIL LIMPIEZA

ecológico

ISO-9001

RIF: J-00084677-4

DIMENSIONES

VISTA FRONTAL

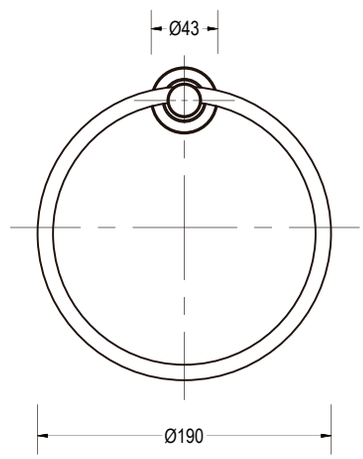

VISTA LATERAL

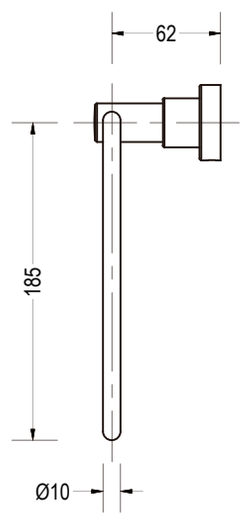

*Disponible en:
- Juego de Accesorios 6 piezas 37ACB006SR
- Juego de Accesorios 7 piezas (Con Repisa) 37ACB006

*Medidas expresadas en mm