GRUPO BIDET G.O I

31GBT0150

ESPECIFICACIONES

* IDENTIFICACIÓN DEL PRODUCTO

- **Producto:** Grupo Bidet G.O I
- **Código:** 31GBT0150

* CARACTERÍSTICAS TÉCNICAS

- **Material:** Aleación de Cobre
- **Acabado:** Cromo
- **Cartucho:** Cerámico 1/4 de Vuelta

*Adaptable a instalaciones domésticas y comerciales en lugares donde el agua es considerada potable

* INSTALACIÓN

☐ 1 Orificio ☐ 2 Orificios ☑ 3 Orificios

* PRESENTACIÓN

TIPO DE EMPAQUE	DIMENSIONES (L x W x H)	PESO UNITARIO	PESO BRUTO
1 UNIDAD POR CAJA	44 x 30,5 x 11 cm	3.51Kg	3.93 Kg

GARANTÍA LIMITADA DE POR VIDA

FÁCIL LIMPIEZA

ecológico

ISO-9001

RIF: J-00084677-4

DIMENSIONES

VISTA FRONTAL

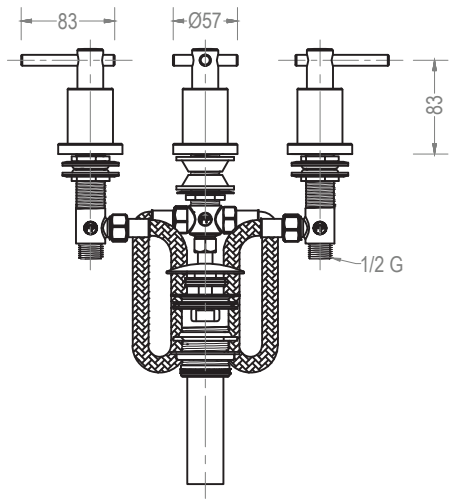

VISTA LATERAL

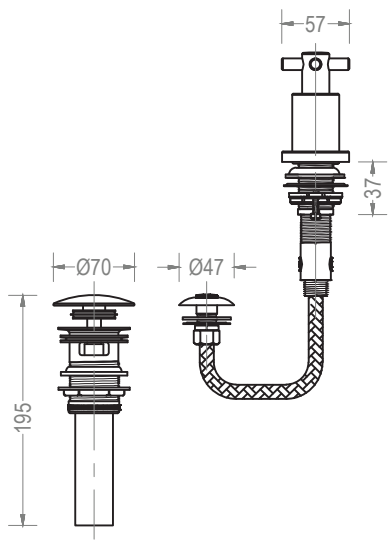

* Medidas expresadas en mm