GRUPO LAVAMANOS MONOMANDO CORTO INOX

30GLV132

ESPECIFICACIONES

* IDENTIFICACIÓN DEL PRODUCTO

- Producto: Grupo Lavamanos Monomando Corto Inox
- Código: 30GLV132

* CARACTERÍSTICAS TÉCNICAS

- Material: Acero Inoxidable 304
- Acabado: Acero Inoxidable
- Mandos: Monomando
- Cartucho: Cerámico Ø40 mm

*Adaptable a instalaciones domésticas y comerciales en lugares donde el agua es considerada potable

* INSTALACIÓN

☑ 1 Orificio ☐ 2 Orificios ☐ 3 Orificios

* PRESENTACIÓN

TIPO DE EMPAQUE	DIMENSIONES (L x W x H)	PESO UNITARIO	PESO BRUTO
1 UNIDAD POR CAJA	44x 21,5 x 7 cm	1.45 Kg	1.75 Kg

GARANTIA LIMITADA DE POR VIDA

FÁCIL LIMPIEZA

ecológico

ISO-9001

RIF: J-00084677-4

DIMENSIONES

VISTA FRONTAL

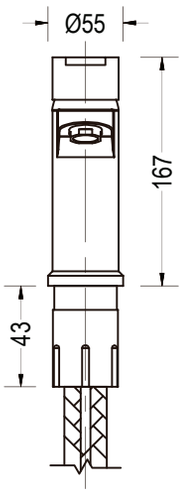

VISTA LATERAL

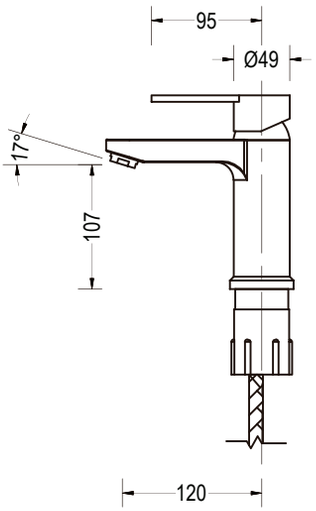

*Medidas expresadas en mm