GRUPO LAVAMANOS RÍO 4" Y 8"

30GLV0211

ESPECIFICACIONES

* IDENTIFICACIÓN DEL PRODUCTO

- Producto: Grupo Lavamanos Río 4" y 8"
- Código: 30GLV0211

* CARACTERÍSTICAS TÉCNICAS

- Material: Aleación de cobre
- Acabado: Cromo
- Mandos: Manillas 4" y 8"
- Cartucho: Cerámico 1/4 vuelta

*Adaptable a instalaciones domésticas y comerciales en lugares donde el agua es considerada potable

* INSTALACIÓN

☐ 1 Orificio ☐ 2 Orificios ☑ 3 Orificios

* PRESENTACIÓN

TIPO DE EMPAQUE	DIMENSIONES (L x W x H)	PESO UNITARIO	PESO BRUTO
1 UNIDAD POR CAJA	31.3 x 26.5 x 6.5 cm	1.94 Kg	2.16 Kg

GARANTIA LIMITADA DE POR VIDA

FÁCIL LIMPIEZA

ecológico

ISO-9001

RIF: J-00084677-4

DIMENSIONES

VISTA FRONTAL

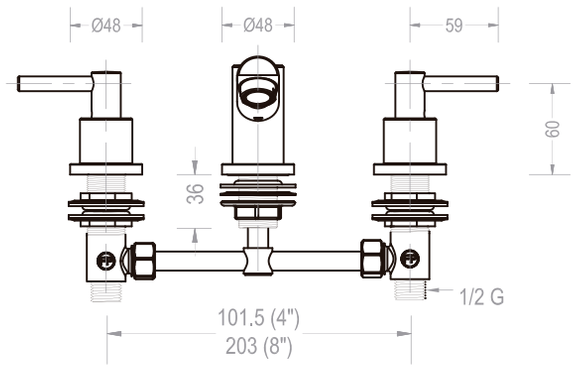

VISTA LATERAL

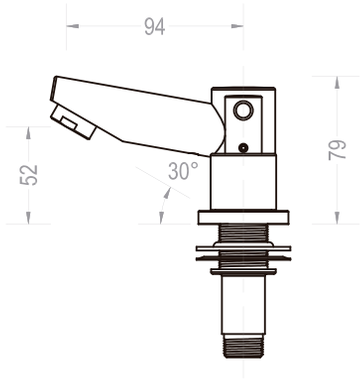

*Medidas expresadas en mm