REJILLA CUADRADA ESTRELLA 15 x 15 CR

08RJ24

ESPECIFICACIONES

* IDENTIFICACIÓN DEL PRODUCTO

- Producto: Rejilla Cuadrada Estrella 15 X 15 Cr
- Código: 08RJ24

* CARACTERÍSTICAS TÉCNICAS

- Material: Aleación de cobre
- Acabado: Cromo

*Adaptable a instalaciones domésticas y comerciales en lugares donde el agua es considerada potable

* PRESENTACIÓN

TIPO DE EMPAQUE	DIMENSIONES (L x W x H)	PESO UNITARIO	PESO BRUTO
1 UNIDAD POR CLAM SHELL	27 x 18 x 7 cm	1.29 Kg	1.36 Kg
16 UNIDADES POR CAJA	43.5 x 30 x 25 cm	1.36 Kg	22.21 Kg

GARANTIA LIMITADA DE POR VIDA

ecológico

FÁCIL LIMPIEZA

ISO-9001

RIF: J-00084677-4

DIMENSIONES

VISTA SUPERIOR

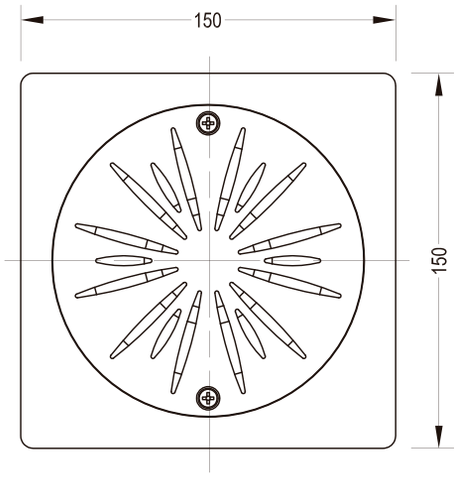

VISTA FRONTAL

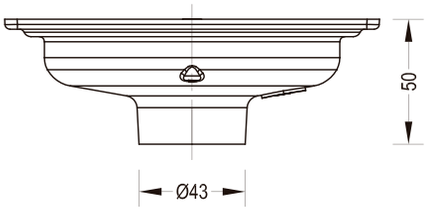

*Medidas expresadas en mm