REJILLA CUADRADA ESTÁNDAR

08RJ12

ESPECIFICACIONES

* IDENTIFICACIÓN DEL PRODUCTO

- Producto: Rejilla Cuadrada Estándar
- Código: 08RJ12

* CARACTERÍSTICAS TÉCNICAS

- Material: Aleación de cobre
- Acabado: Cromo

*Adaptable a instalaciones domésticas y comerciales en lugares donde el agua es considerada potable

* PRESENTACIÓN

TIPO DE EMPAQUE	DIMENSIONES (L x W x H)	PESO UNITARIO	PESO BRUTO
1 UNIDAD POR BLISTER	24x 13,5 x 5 cm	0.47 Kg	0.51 Kg
10 UNIDADES POR CAJA	30 x 25x 13 cm	5.1 Kg	5.4 Kg

GARANTIA LIMITADA DE POR VIDA

FÁCIL LIMPIEZA

ecológico

ISO-9001

RIF: J-00084677-4

DIMENSIONES

VISTA FRONTAL

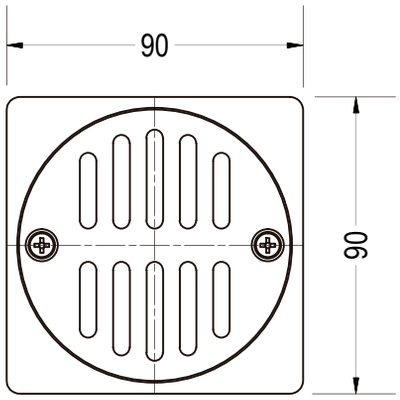

VISTA LATERAL

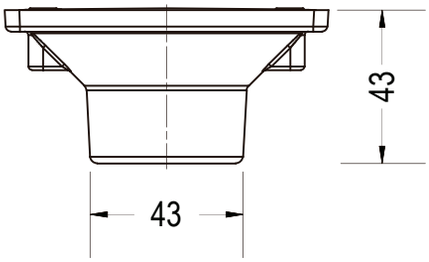

*Medidas expresadas en mm