# REJILLA REDONDA CIEGA CROMADA

## 08RJ01

## ESPECIFICACIONES

### * IDENTIFICACIÓN DEL PRODUCTO

- Producto: Rejilla Redonda Ciega Cromada
- Código: 08RJ01

### * CARACTERÍSTICAS TÉCNICAS

- Material: Aleación de cobre
- Acabado: Cromo

*Adaptable a instalaciones domésticas y comerciales en lugares donde el agua es considerada potable

### * PRESENTACIÓN

| TIPO DE EMPAQUE | DIMENSIONES (L x W x H) | PESO UNITARIO | PESO BRUTO |
|---|---|---|---|
| 1 UNIDAD POR BLISTER | 24 x 13,5 x 5 cm | 0.41 Kg | 0.45 Kg |
| 10 UNIDADES POR CAJA | 43,5 x 30 x 25cm | 4.50 Kg | 5.05 Kg |

GARANTIA LIMITADA DE POR VIDA

FÁCIL LIMPIEZA

ecológico

ISO-9001

RIF: J-00084677-4

## DIMENSIONES

### VISTA FRONTAL

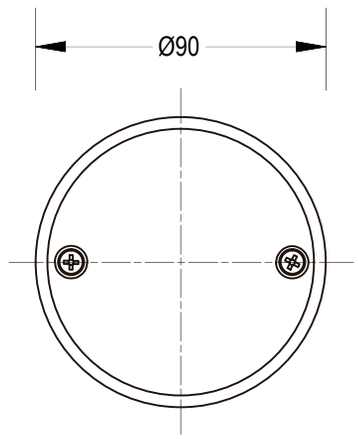


### VISTA LATERAL

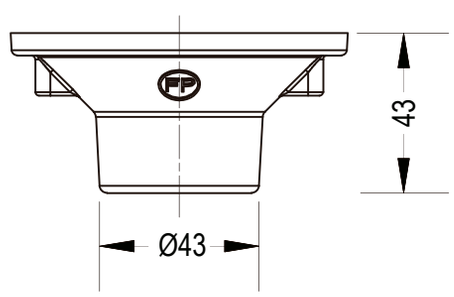


*Medidas expresadas en mm