FLOTANTE 3/4" SIN BOYA

07FT07

ESPECIFICACIONES

* IDENTIFICACIÓN DEL PRODUCTO

- **Producto:** Flotante 3/4" Sin Boya
- **Código:** 07FT07

* CARACTERÍSTICAS TÉCNICAS

- **Material:** Aleación de Cobre
- **Acabado:** Latón

*Adaptable a instalaciones domésticas y comerciales en lugares donde el agua es considerada potable

* PRESENTACIÓN

TIPO DE EMPAQUE	DIMENSIONES (L x W)	PESO UNITARIO	PESO BRUTO
12 UNIDAD POR CAJA	30 x 25 x 13cm	0.50 Kg	6.30 Kg

GARANTÍA LIMITADA DE POR VIDA

FÁCIL LIMPIEZA

ecológico

ISO-9001

RIF: J-00084677-4

DIMENSIONES

VISTA FRONTAL

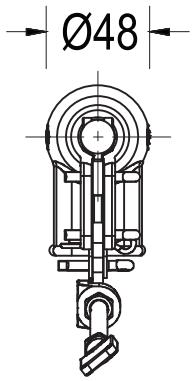

VISTA LATERAL

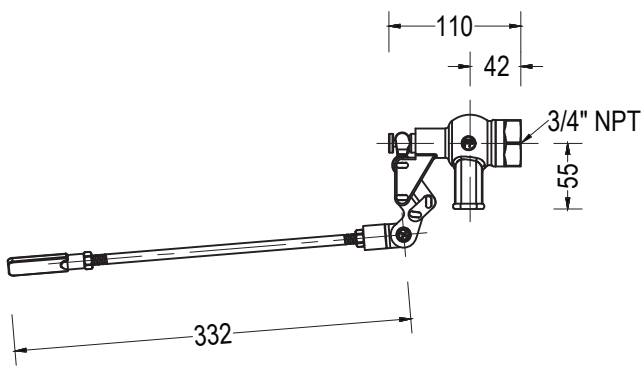

* Medidas expresadas en mm