CUELLO CISNE LARGO MANILLA POMO PLÁSTICA

03CC04

ESPECIFICACIONES

* IDENTIFICACIÓN DEL PRODUCTO

- Producto: Cuello Cisne Largo Manilla Pomo Plástica
- Código: 03CC04

* CARACTERÍSTICAS TÉCNICAS

- Material: Aleación de cobre
- Acabado: Cromo
- Mandos: Individual
- Cartucho: Goma

*Adaptable a instalaciones domésticas y comerciales en lugares donde el agua es considerada potable

* INSTALACIÓN

☑ 1 Orificio ☐ 2 Orificios ☐ 3 Orificios

* PRESENTACIÓN

TIPO DE EMPAQUE	DIMENSIONES (L x W x H)	PESO UNITARIO	PESO BRUTO
25 UNIDAD POR CAJA	43.5 x 30 x 25cm	0.59 Kg	15.30 Kg

GARANTIA LIMITADA DE POR VIDA

FÁCIL LIMPIEZA

ecológico

ISO-9001

RIF: J-00084677-4

DIMENSIONES

VISTA FRONTAL

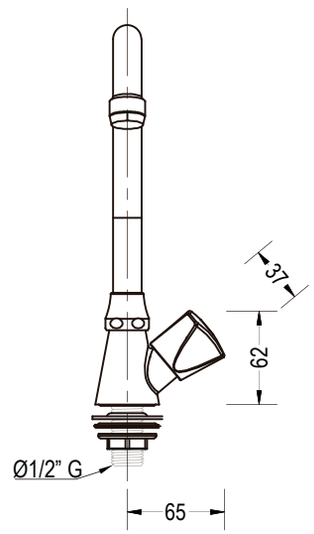

VISTA LATERAL

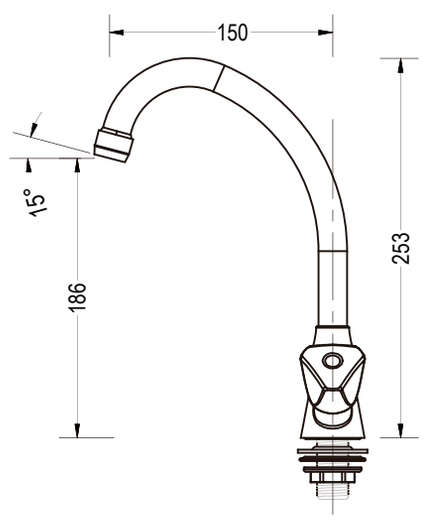

*Medidas expresadas en mm