LLAVE DE PASO 3/4" PARA EMPOTRAR MANILLA POMO

02PA72

ESPECIFICACIONES

* IDENTIFICACIÓN DEL PRODUCTO

- Producto: Llave de Paso 3/4" para Empotrar Manilla Pomo
- Código: 02PA72

* CARACTERÍSTICAS TÉCNICAS

- Material: Aleación de Cobre
- Acabado: Cromo
- Cartucho: Goma

*Adaptable a instalaciones domésticas y comerciales en lugares donde el agua es considerada potable

* PRESENTACIÓN

TIPO DE EMPAQUE	DIMENSIONES (L x W x H)	PESO UNITARIO	PESO BRUTO
25 UNIDADES POR CAJA	30 x 25 x 13cm	0.49 Kg	12.65 Kg

GARANTIA LIMITADA DE POR VIDA

FÁCIL LIMPIEZA

ecológico

ISO-9001

RIF: J-00084677-4

DIMENSIONES

VISTA FRONTAL

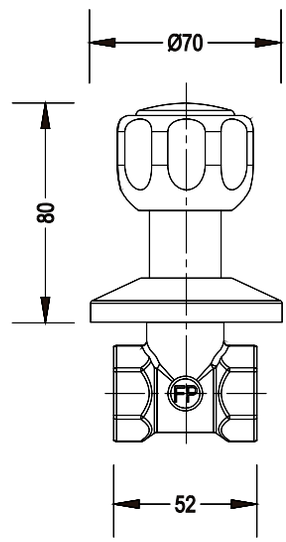

VISTA LATERAL

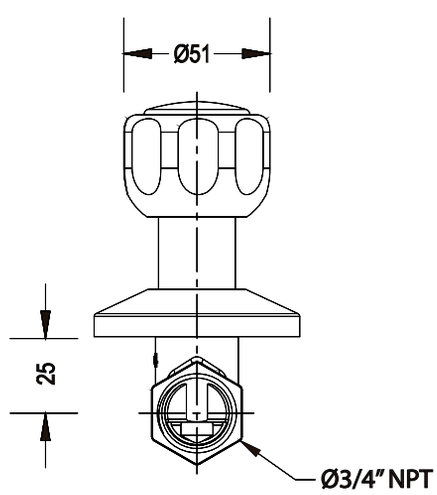

*Medidas expresadas en mm