LLAVE LAVAMANOS INDIVIDUAL ORBIT

02LV05

ESPECIFICACIONES

* IDENTIFICACIÓN DEL PRODUCTO

- Producto: Llave Lavamanos Individual Orbit
- Código: 02LV05

* CARACTERÍSTICAS TÉCNICAS

- Material: Aleación de cobre
- Acabado: Cromo
- Mandos: Individual
- Cartucho: Goma

*Adaptable a instalaciones domésticas y comerciales en lugares donde el agua es considerada potable

* INSTALACIÓN

☑ 1 Orificio ☐ 2 Orificios ☐ 3 Orificios

* PRESENTACIÓN

TIPO DE EMPAQUE	DIMENSIONES (L x W x H)	PESO UNITARIO	PESO BRUTO
25 UNIDADES POR CAJA	30 x 25 x13cm	0.38 Kg	9.80 Kg

GARANTIA LIMITADA DE POR VIDA

ecológico

FÁCIL LIMPIEZA

ISO-9001

RIF: J-00084677-4

DIMENSIONES

VISTA FRONTAL

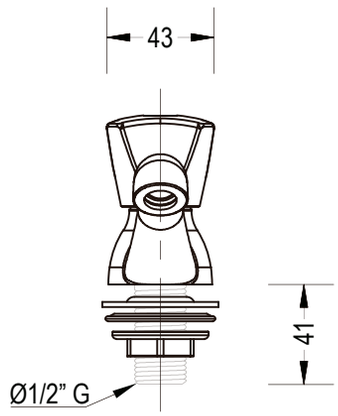

VISTA LATERAL

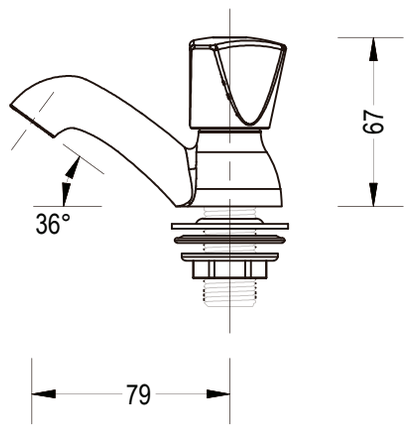

*Medidas expresadas en mm